DAKOTA

PL: Miska bezrantowa WC z funkcją bidetu CLEAN-ME
EN: Wall-hung rimless smart toilet with bidet function CLEAN-ME

PL: Instrukcja użytkowania
EN: Operation instruction

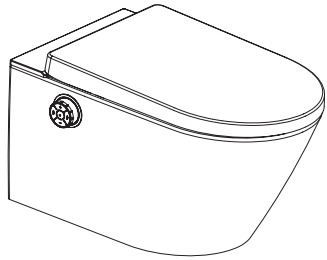

CENL.4020.593.D1.WH

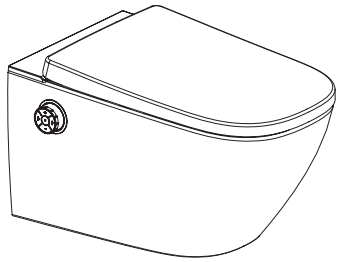

CENL.4120.593.S1.WH

Środki bezpieczeństwa
Safety precautions

Wyjaśnienie haseł i symboli
Explanation of key words and symbols

Danger

Potencjalnie niebezpieczne sytuacje, wysoce zagrażające zdrowiu lub życiu.
Potentially dangerous situations that may cause serious injury or death.

Notice

Potencjalnie niebezpieczne sytuacje mogące powodować zagrożenie dla zdrowia lub straty materialne.
Potentially dangerous situations that may cause injury or property losses.

Działania zabronione.
Action forbidden to do.

Dostawca nie ponosi odpowiedzialności za jakiekolwiek straty wynikające z nieprzestrzegania poniższych przepisów

1.Produkt jest urządzeniem elektrycznym klasy „I”, musi być kompletnie podłączony do systemu uziemienia.
2.Jeśli przewód zasilający jest uszkodzony, musi zostać wymieniony przez producenta, przedstawiciela serwisu lub inną wykwalifikowaną osobę, aby uniknąć zagrożenia.
3. To urządzenie jest urządzeniem elektrycznym, nie należy instalować go w miejscu, które jest narażone na zalanie wodą lub wysokie temperatury. Należy zainstalować wentylator mechaniczny lub otwór wentylacyjny, aby zapewnić dobrą wentylację podczas korzystania z łazienki.

The supplier shall not be liable for any loss arising from the failure to comply with the following regulations

1.This product is „I” class electric appliance, must be completed connected to the grounding system.
2. If the supply cord is damaged, it must be replaced by the manufacturer, its service agent or other qualified person in order to avoid a hazard.
3. This device is an electrical appliance, do not install it in a place where it is exposed to water splashes or high temperatures. An exhaust fan or vent should be installed to ensure good ventilation when using the bathroom.

Środki bezpieczeństwa

1. Nie wkładać ani nie wyjmować wtyczki mokrymi rękami. W przeciwnym razie istnieje ryzyko porażenia prądem.
2. Nie uszkadzać przewodu zasilającego ani wtyczki. W przeciwnym razie istnieje ryzyko porażenia prądem, zwarcia i pożaru.
3. Upewnić się, że gniazdko jest odpowiednio przykręcone. Używać wyłącznie gniazdek przystosowanych do użytkowania w łazience. W przeciwnym razie istnieje ryzyko porażenia prądem i pożaru.
4. Zasilacz musi być zgodny z przepisami. W przeciwnym razie istnieje ryzyko uszkodzenia produktu i pożaru.
5. Nie demontować, nie naprawiać ani nie montować ponownie produktu samodzielnie. W przeciwnym razie istnieje ryzyko porażenia prądem i pożaru.
6. Nie należy używać ognia ani palić papierosów w pobliżu produktu. W przeciwnym razie istnieje ryzyko pożaru.
7. Należy uważać, aby nie rozlać wody, detergentów, ani innych płynów na elementy elektryczne i wtyczkę. W przeciwnym razie istnieje ryzyko porażenia prądem, uszkodzenia produktu i pożaru.
8. Nie odwracać produktu do góry nogami. W przeciwnym razie może to spowodować uszkodzenie produktu.
9. Nie zginać, ani nie zniekształcać węża dopływowego. W przeciwnym razie istnieje ryzyko wycieku wody.

Specyfikacja techniczna

	Model	CENL.4020.593.D1.WH, CENL.4120.593.S1.WH
Mycie	Mycie tylne	•
	Mycie damskie	•
	Mycie oscylacyjne	•
	Mycie pulsacyjne	•
	Mycie oscylacyjne i pulsacyjne	•
	Regulacja temperatury wody	5-stopniowa (domyślnie 3)
	Regulacja siły przepływu	5-stopniowa (domyślnie 3)
	Regulacja pozycji natrysku	5-stopniowa (domyślnie 5)
Higiena	Samoczyszczenie dyszy	•
	Manualne czyszczenie dyszy	•
	Podświetlenie nocne	•
	Podświetlenie panelu sterującego	•
	Pokrywa i deska wolnoopadająca	•
	Łatwe wypinanie deski	•
	Pokrętło	•
	Rodzaj kołnierza	Bezrantowy
	Złącze zasilania wodą	G 3/8
	Zasilanie elektryczne i częstotliwość	AC220-240 V , 50/60 HZ
	Pobór mocy	950 W
	Długość przewodu zasilającego	1.8 m
	Ciśnienie wody z zasilania	0.07~0.75 MPa (0.7~7.5 Bar)
	Temperatura wody z zasilania	4 ~ 35°C
	Temperatura otoczenia	4 ~ 40°C
	Poziom ochrony	IPX4
Urządzenia myjące	Przepływ wody	350 ~ 650 ml/min
	Zakres temperatury wody	31 ~ 39°C
	Cykl czasu mycia	3 minuty
	Sposób podgrzewania	Zbiornik
	Maksymalna pobierana moc	1200 W
	Zabezpieczenia	Bezpiecznik termiczny / Przełącznik poziomu cieczy / Termostat
	Zapobieganie przepływowi wstecznemu	Szczelina powietrzna
	Inne zabezpieczenia	Bezpieczniki
	Waga netto	32 kg
	Wymiary	593 x 370 x 380 mm

Safety precautions

1. Do not insert or remove power plug with wet hands. Otherwise there is a rish of electric shock.
2. Do not damage the power cord or plug. Otherwise there is a risk of electric shock, short-circuit and fire.
3. Do not use the loose socket. Otherwise there is a risk of electric shock and fire.
4. The power supply must be accorded with regulation. Otherwise there is a risk of damage the product and fire.
5. Do not disassemble, repair or reassemble the product by yourself. Otherwise there is a risk of electric shock and fire.
6. Do not place a fire nor smoke cigarette near the product. Otherwise there is a risk of fire.
7. Make sure not to splash water, detergents or urine on the electric product and the power plug. Otherwise there is a risk of electric shock, damage the product and fire.
8. Do not turn the product upside-down. Otherwise this might cause product damage.
9. Do not bend or distort the inlet hose. Otherwise there is a risk of water leakage.

Technical specification

	Model	CENL.4020.593.D1.WH, CENL.4120.593.S1.WH
Wash	Rear wash	•
	Female wash	•
	Oscillating spray	•
	Pulsating spray	•
	Oscillating and pulsating spray	•
	Adjustable water temperature	5-steps (default 3)
	Adjustable flow rate	5-steps (default 3)
	Adjustable spray position	5-steps (default 5)
Hygiene	Nozzle self-cleaning	•
	Nozzle manual cleaning	•
	Night light	•
	Panel ambient light	•
	Soft closing seat and cover	•
	Quick reck release seat and cover	•
	Body knob	•
	Installation type	Wall-hung
	Water supply connector	G 3/8
	Rated voltage and frequency	AC220-240V , 50/60HZ
	Power consumption	950W
	Length of power cord	1,8m
	Water supply pressure	0.07~0.75 MPa (0.7~7.5 Bar)
	Water supply temperature	4 ~ 35°C
	Ambient temperature	4 ~ 40°C
	Protection class	IPX4
Wash devices	Flow rate	350 ~ 650 ml/min
	Water temperature range	31 ~ 39°C
	Wash cycle time	3 minutes
	Heating mode	Tank
	Maximum power input	1200W
	Safety devices	Thermal Cutoff Fuses / Liquid level switch / Thermostat
	Backflow prevention	Air gap
	Other safety devices	Residual current devices
	Net weight	32kg
	Dimensions	593 x 370 x 380mm

Elementy produktu
Product overview

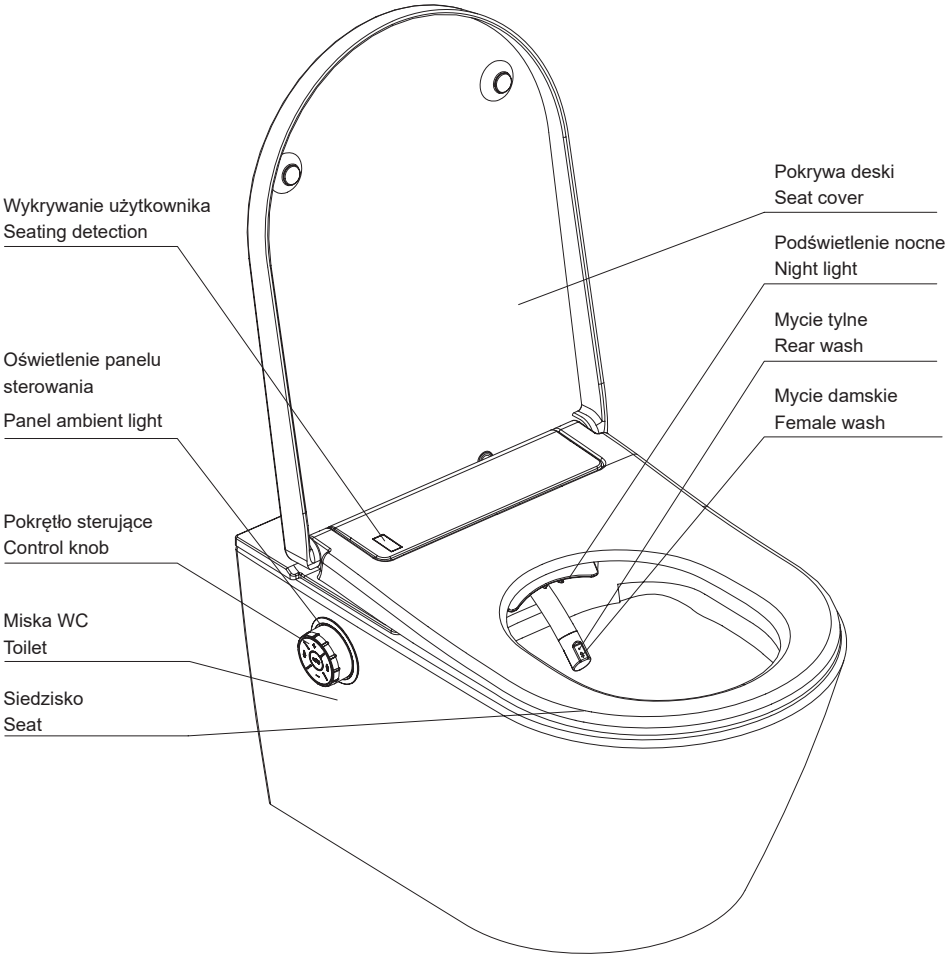

Notice

Niniejsza instrukcja przedstawia rysunek poglądowy. Należy odnosić się do rzeczywistego produktu.

This instruction shows drawings for reference only. Please subject to the actual product.

Rysunki techniczne (mm)
Technical drawing (mm)

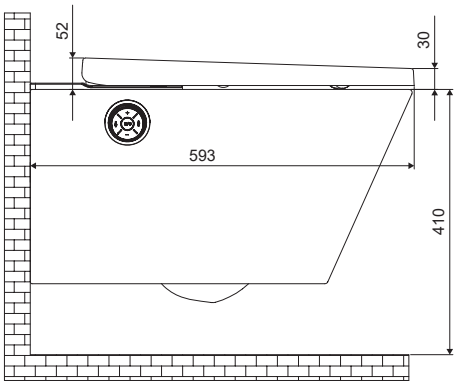

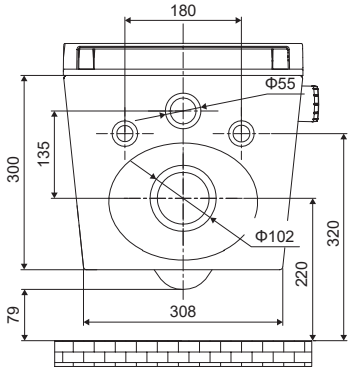

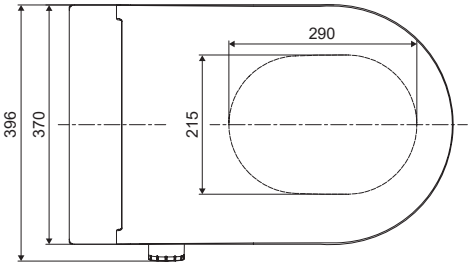

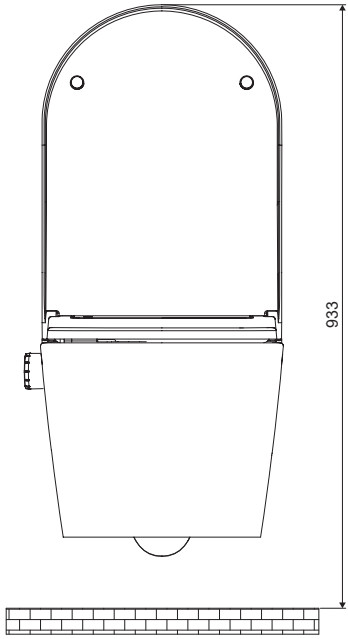

Dakota
Miska WC z funkcją bidetu CLEAN-ME

CENL.4120.593.S1.WH

Rysunki techniczne (mm)
Technical drawing (mm)

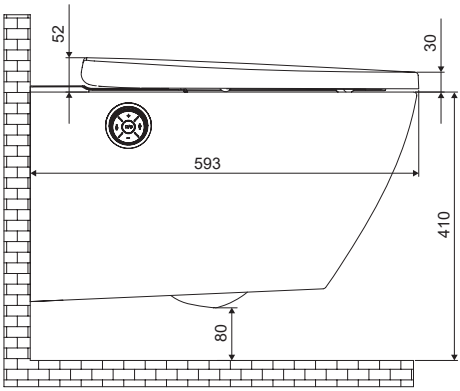

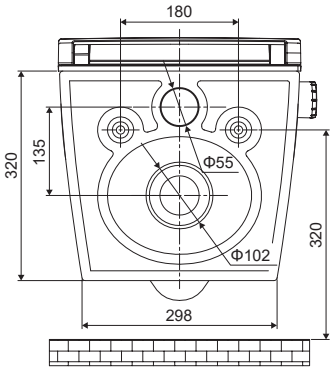

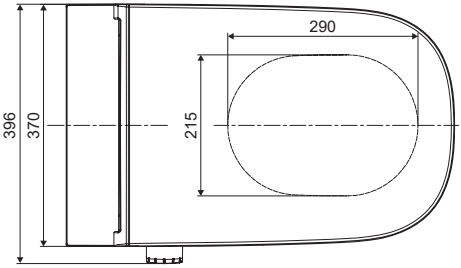

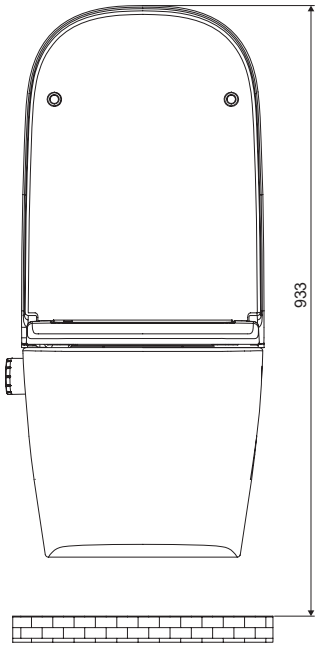

Mycie tylne / Mycie damskie

Usiądź na siedzisku.

Nacisnąć przycisk „Wash” na pokrętle, aby rozpocząć mycie. Zatrzyma się po 3 minutach. Można zatrzymać mycie w tym czasie, naciskając przycisk „Stop”.

Uwaga:

W opcji mycia tylnego lub damskiego, dysza będzie wykonywać mycie w stałej pozycji przez około 10 sekund, oraz mycie ruchome przez około 18 sekund, następnie powróci do stałej pozycji, aż do końca procesu.

Rear wash / Female wash

Be seated on toilet seat.

Press the „Wash” button on the knob then it will start to wash. It will stop after 3 minutes. You can stop washing during this period by pressing the „Stop” button.

Note:

While rear wash or female wash, it will wash at the fixed position for about 10 seconds, and movable wash for avbout 18 seconds, then regain to the fixed position until the end of process.

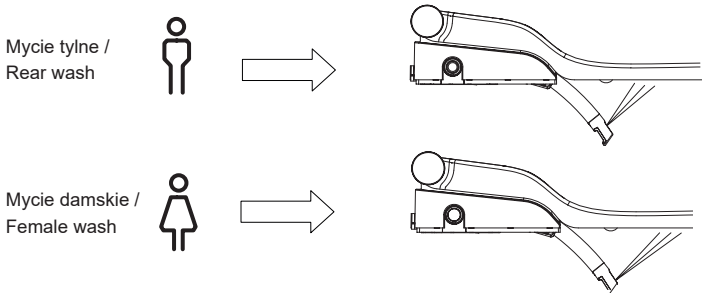

Mycie oscylacyjne

Wciśnij przycisk „mycie tylne” lub „mycie damskie” na pokrętle, żeby włączyć mycie oscylacyjne. Wciśnij ponownie, żeby je wyłączyć.

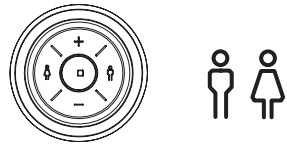

Oscilating wash

Press the „rear wash” or „female wash” button on the knobthen it will be oscillating. Press it again then stop oscillating.

Wyłączanie zadania

W trakcie mycia tylnego lub damskiego wciśnij środkowy przycisk na pokrętle, żeby wyłączyć mycie.

Stop operation

In the process of rear or female washing press the middle button of the knob to stop washing process.

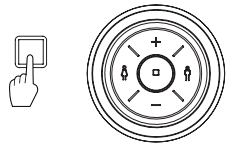

Regulacja siły przepływu wody

W trakcie mycia tylnego lub damskiego.

Przekręcenie pokrętła zgodnie ze wskazówkami zegara zwiększa siłę strumienia wody, a przekręcenie pokrętła przeciwnie do kierunku ruchu wskazówek zegara zmniejsza siłę.

Adjusting water flow rate

In the process of rear or female washing.

Turning the knob clockwise increases the water flow, and turning the knob anticlockwise decrease the flow rate.

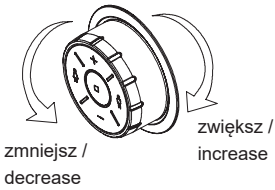

Regulacja pozycji dyszy

Domyślnie 5

W trakcie mycia tylnego lub damskiego.

Zmiana następuje poprzez wyciągnięcie i przekręcenie pokrętła. Dysza będzie się wysuwać przy przekręcaniu zgodnie ze wskazówkami zegara, a przy przekręcaniu w przeciwnym kierunku będzie się chować.

Adjusting the nozzle position

Default 5th

In the process of rear or female washing.

You can operate by pulling and rotating the knob. The nozzle position will be forward in the clockwise direction and be backward in the anticlockwise direction.

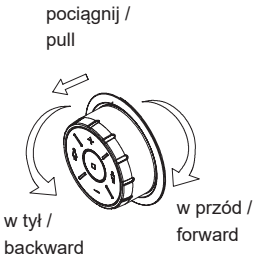

Regulacja temperatury

W trakcie mycia tylnego lub damskiego naciśnij przycisk „+” lub „-” na pokrętle, aby zwiększyć lub zmniejszyć temperaturę wody.

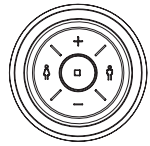

Temperature setting

In the process of rear or female washing Press the „+” or „-” button on the knob to increase or decrease water temperature.

Ustawienia dźwięku

Domyślnie dźwięk jest włączony.

Usiądź na siedzisku.
Sygnał dźwiękowy pojawia się przy odebraniu polecenia od użytkownika.

Otwórz pokrywę i usiądź na desce.
Pociągnij pokrętło i przekręć w kierunku odwrotnym do ruchu wskazówek zegara. Długi sygnał wskaże wyłączenie dźwięków. Po ponownym przekręceniu, krótki sygnał zasygnalizuje włączenie dźwięków.

pociągnij /
pull

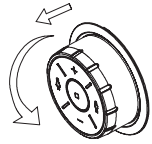

w tył /
backward

Sound setting

The sound is on by default.

Be seated on toilet seat.
There is a BEEP when the smart bidet has received command from the user.

Open the cover and sit on the seat.
Pull out the knob then turn it in the anticlockwise direction. Then sound is off with a long BEEP. Turn again and it will be on with a short BEEP.

Ustawienia oświetlenia

Stale włączone podświetlenie nocne jest włączone domyślnie.

Podnieś deskę i pokrywę - nie siadaj. Pociągnij pokrętło i obróć je w kierunku przeciwnym do ruchu wskazówek zegara. Podświetlenie nocne będzie działać w innym trybie, jak „close”, „always on”, „smart”.

pociągnij /
pull

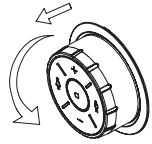

w tył /
backward

Light setting

Always on mode for the night light by default

Open the cover and seat and don't be seated. Pull the knob and rotate it in the anticlockwise direction. The night light will be on in the different mode as "close", "always on", "smart".

Ustawienie podświetlenia panelu sterującego

Domyślnie stale włączone.

Otwórz pokrywę deski i nie siadając pociągnij za pokrętło, a następnie obróć je w zgodnie z ruchem wskazówek zegara. Podświetlenie panelu zostanie wyłączone. Włączy się gdy ponownie przekręcisz pokrętło zgodnie z ruchem wskazówek zegara.

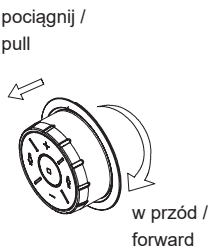

Ambient light panel setting

Always on by default.

Open the cover and be unseated , pull the knob and rotate it in the clockwise direction. The ambient light will be lighted off. It will be lighted up when rotating it in the clockwise direction again.

Ustawienie trybu czuwania

Nie siadaj na desce.

Wciśnij i przytrzymaj przycisk środkowy pokrętła przez więcej niż 6 sekund, tryb czuwania zostanie włączony.

Wciśnij i przytrzymaj ponownie przycisk powyżej 6 sekund, żeby zrestartować funkcję.

Power standby setting

Do not sit on the seat.

Keep pressing the middle button of the knob for more than 6 seconds, it will go into power standby mode.

Press again the button for more than 6 seconds to restart it.

Czyszczenie i konserwacja
Care and cleaning

Ogólne zalecenia dotyczące pielęgnacji i czyszczenia

Częstotliwość czyszczenia	Rodzaj aktywności
Codziennie	Usunąć krople wody miękką szmatką, aby uniknąć zacieków z kamienia
Raz w tygodniu	Czyścić wszystkie powierzchnie. W razie potrzeby wyczyść dyszę rozpylającą. Zobacz „Czyszczenie dyszy”
Raz w miesiącu	Czyścić ceramikę za pomocą niskokwasowych środków czyszczących
Co pół roku	Wymiana filtra w razie potrzeby. Zobacz "Wymiana filtra"

General care and cleaning recommendations

Cleaning interval	Cleaning activity
Daily	Remove water drops with a soft cloths to avoid limescale stains
Weekly	Clean all surfacers and corners. Clean the spray nozzle if required. See „Nozle cleaning”
Monthly	Clean the WC ceramic appliance with a low acidic cleaning agents
Every half year	Replace the filter if required. See „Replacing the filter”

Środki czyszczące
Cleaning agents

Dla deski z funkcją bidetu
For seat with smart bidet function

miękka, niestrzępiąca się szmatka

soft, lint-free cloth

łagodne środki czystości, niepodrażniające skóry

mild cleaning agents that are kind to the skin

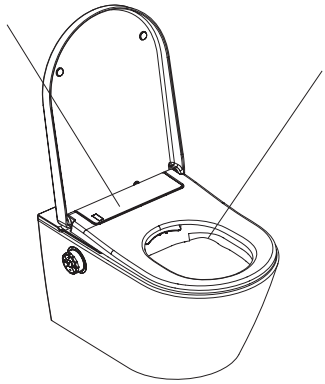

Dla ceramiki
For WC ceramics

miękka, niestrzępiąca się szmatka

soft, lint-free cloth

łagodne środki czystości, niepodrażniające skóry

mild cleaning agents that are kind to the skin

szczotka WC

toilet brush

Nie używać środków czyszczących, mocnych kwasów i zasad.
Do czyszczenia elementów plastikowych nie używać twardej szczotki, np. nylonowej szczotki WC.
Przy czyszczeniu ceramiki nie należy stosować metalowej szczotki.

Do not use the cleaning agents of strong acid and alkali.
To clean the smart bidet do not use hard brush, e.g. nylon toilet brush.
To clean WC ceramic appliance, do not use the metal brush.

Samoczyszczenie zbiornika

Notice

W przypadku nie używania funkcji bidetu CLEAN-ME powyżej 72 godzin, system uruchamia proces samoczyszczenia, który trwa około 3 minut. W tym czasie przyciski sterujące są nieaktywne. Po zakończeniu procesu funkcje wracają do normalnego stanu.

Tank self-cleaning

Notice

If the CLEAN-ME bidet function is not used for more than 72 hours, the system starts the self-cleaning process, which lasts about 3 minutes. The control buttons are invalid during this time. After the process is completed, the functions return to normal.

Czyszczenie dyszy

Dysza jest czyszczona przed oraz po procesie mycia

Manualne czyszczenie dyszy:

Otwórz pokrywę i siedzisko, a następnie obróć pokrętło zgodnie z ruchem wskazówek zegara. Następnie dysza wysunie się i rozpocznie proces czyszczenia. Powróci na swoją pozycję po 5 minutach lub po naciśnięciu przycisku „stop”.

Nozzle cleaning

The nozzle is being cleaned before washing and after washing

Manual nozzle cleaning:

Open the cover and seat, then rotate the knob in the clockwise direction. Then the nozzle will comes out and starts cleaning process. It will goes back after 5 minutes or after press of „stop” button.

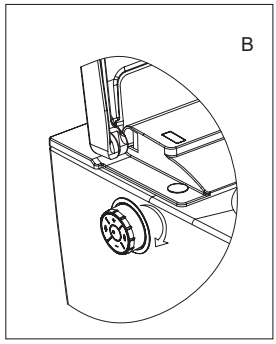

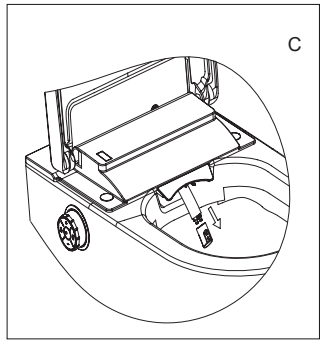

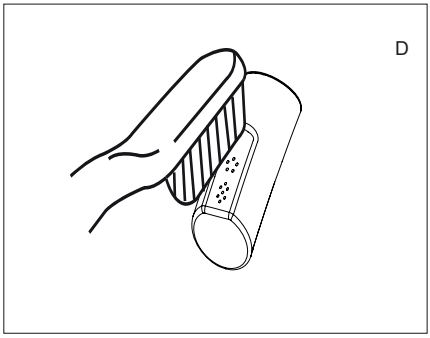

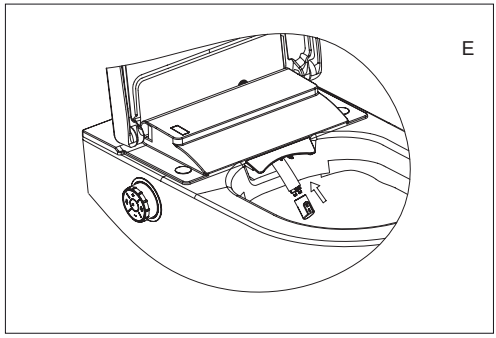

Wymiana filtra

Żywotność filtra wynosi około pół roku, w zależności od warunków pracy urządzenia. Filtr należy wymienić, gdy przepływ wody jest zbyt mały.

Filter replacing

The filter's service life is about half a year, depending on the devices' operating environment. The filter should be replaced when the wash water flow is too small.

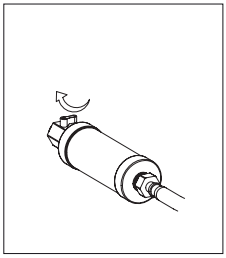

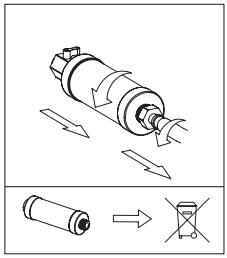

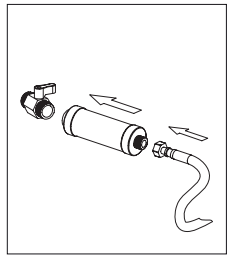

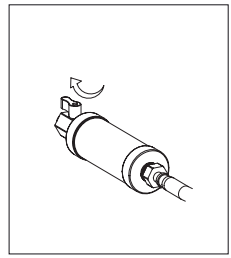

Danger

Opróżnianie zbiornika wody

1.Dopływ wody i zasilania muszą zostać odcięte przed demontażem panelu bidetu.
2.Nie odwracać ani nie przechylać panelu przed zakończeniem opróżniania zbiornika wody.

Danger

Water tank draining

1.The water and power must be cut before you disassemble smart bidet panel.
2.Do not invert or tilt the panel before you finish draining the water tank.

1.Przytrzymaj kombinerkami zatyczkę i przekręć do pozycji „OPEN", a następnie wyciągnij. Rozpocznie się oczyszczanie zbiornika.

2. Po oczyszczeniu, wsadź zatyczkę, przekręć do pozycji „CLOSE".

1.Hold the plug with the tipper , turn to „OPEN" , and pull out . It will start to drain.

2. After completing the drainage , insert the plug and turn to „CLOSE".

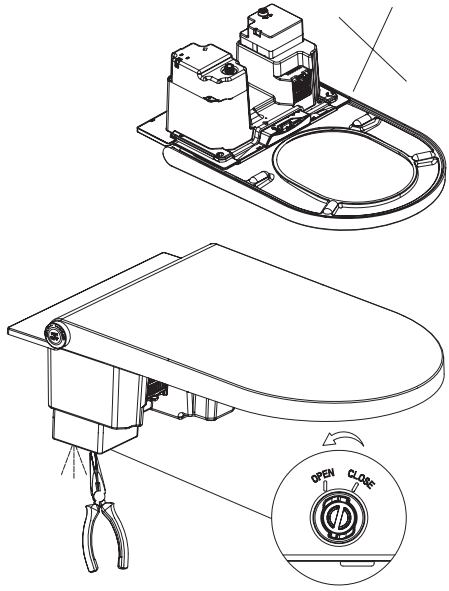

Montaż i demontaż pokrywy oraz deski
Installation and release of cover & seat

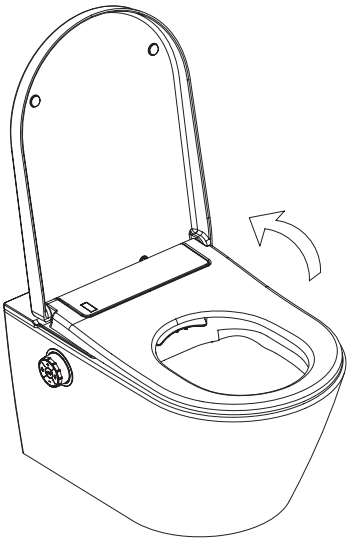

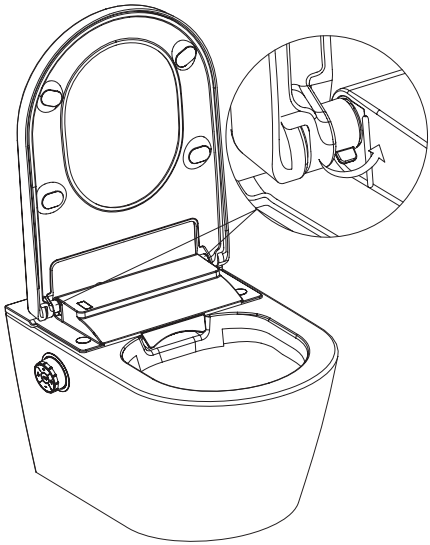

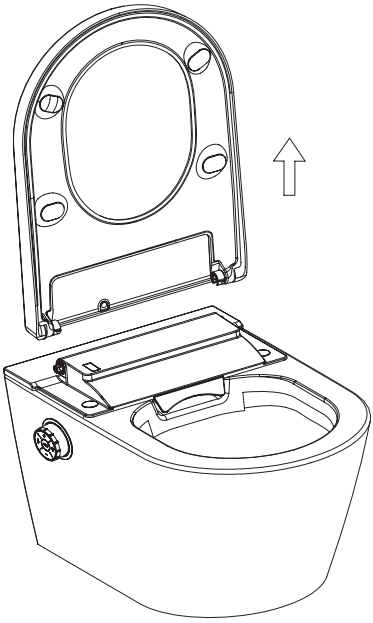

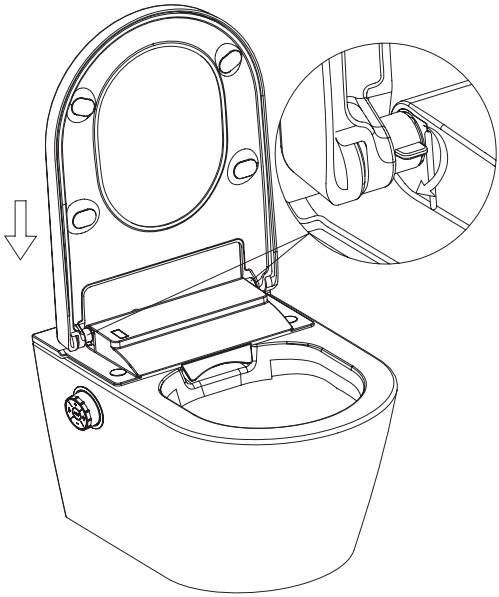

Rozwiązywanie problemów

Możliwy problem	Możliwy powód	Proponowane rozwiązanie
Opcja mycia nie działa	1. Zasilanie może nie być włączone	1. Należy włączyć zasilanie
	2. Dopływ wody może nie być otwarty	2. Należy otworzyć wejściowy zawór wody lub sprawdzić czy nie ma niekontrolowanego wycieku wody
	3. Filtr może być zablokowany	3. Należy wymienić filtr. Żywotność filtra wynosi około pół roku
	4. Użytkownik może nie siedzieć na desce	4. Należy usiąść na desce w odpowiednim miejscu
	5. Pokrywa deski może być zamknięta	5. Należy otworzyć pokrywę deski i usiąść na siedzisku
	6. Funkcja bidetu CLEAN-ME mogła nie być używana powyżej 72 godzin	6. W przypadku nie używania funkcji bidetu CLEAN-ME powyżej 72 godzin, system uruchamia proces samoczyszczenia, który trwa około 3 minut. W tym czasie przyciski sterujące są nieaktywne. Po zakończeniu procesu funkcje wracają do normalnego stanu.
Dysza nagle się chowa	1. Proces mycia trwa 3 minuty. Natrysk wyłączy się po tym czasie, a dysza się schowa	1. Jest to normalne. Należy ponownie wcisnąć przycisk „mycie”, żeby rozpocząć ponownie mycie
	2. Może występować problem z dopływem wody	2. Należy sprawdzić czy nie ma niekontrolowanego wycieku wody
	3. Czujnik może wykrywać, że użytkownik wstaje z deski	3. Należy usiąść w odpowiedniej części deski
	4. Pokrywa deski może być zamknięta	4. Nie należy zamykać pokrywy deski w trakcie mycia
Niski poziom przepływu wody	1. Siła przepływu wody może być ustawiona na zbyt niskim poziomie	1. Należy zwiększyć siłę przepływu wody zgodnie z punktem „Regulacja siły przepływu wody” z instrukcji użytkowania
	2. Ciśnienie wody może być zbyt niskie	2. Należy sprawdzić i upewnić się, że ciśnienie wody jest ≥ 0,07MPa
	3. Filtr może być zablokowany	3. Należy wymienić filtr. Żywotność filtra wynosi około pół roku
	4. Dysza może być zablokowana	4. Należy wymienić dyszę na nową
Niska temperatura wody	1.Temperatura wody może być ustawiona na zbyt niskim poziomie	1. Należy ustawić wyższą temperaturę wody zgodnie z punktem „Regulacja temperatury” z instrukcji użytkowania
	2. Temperatura wody z zasilania może być zbyt niska	2. Należy ustawić wyższą temperaturę zgodnie z punktem „Regulacja temperatury” w instrukcji użytkowania lub zmniejszyć przepływ wody zgodnie z punktem „Regulacja siły przepływu wody”
Dysza wysuwa się powoli	Przy włączaniu funkcji mycia, najpierw przed wysunięciem dyszy trwa proces samoczyszczenia, który trwa chwilę	Jest to normalne
Woda wypływa bez wysunięcia się dyszy	1. Po uruchomieniu funkcji mycia dysza będzie się samooczyszczać przed wysunięciem. Po zakończeniu mycia, następuje ten sam proces	Jest to normalne
	2. Funkcja bidetu CLEAN-ME mogła nie być używana powyżej 72 godzin	Jest to normalne. Jeżeli funkcja bidetu CLEAN-ME nie jest używana powyżej 72 godzin, proces samoczyszczenia trwający około 3 minut włącza się, kiedy użytkownik włącza funkcję mycia
Podświetlenie nocne stale wyłączone	1. Może występować w jasnym otoczeniu	1. Jeżeli podświetlenie nocne jest ustawione w trybie „smart”, podświetlenie nie działa w jasnym otoczeniu
	2. Funkcja podświetlenia nocnego może być wyłączona	2. Należy włączyć funkcję podświetlenia nocnego i ustawić tryb podświetlenia zgodnie z punktem „Ustawienia oświetlenia” w instrukcji obsługi
Podświetlenie nocne stale włączone	1. Może występować w ciemnym otoczeniu	1. Jeżeli podświetlenie nocne jest ustawione w trybie „smart”, podświetlenie jest stale włączone w ciemnym otoczeniu
	2. Pokrętło może być czymś zasłonięte	2. Usuń przedmioty mogące zasłaniać pokrętło
	3. Funkcja podświetlenia nocnego może być stale włączona	3. Należy ustawić tryb oświetlenia nocnego zgodnie z punktem „Ustawienia oświetlenia” z instrukcji obsługi.

Dysza chowa się automatycznie przy czyszczeniu manualnym	1. Dysza chowa się po 5 minutowym procesie mycia	1. Jest to normalne
	2. Przycisk „stop” mógł zostać wciśnięty	2. Manualne czyszczenie zostanie wyłączone po wciśnięciu pokrętła lub przycisku „stop” na panelu sterującym
	3. Czujnik może wskazywać opuszczanie deski	3. Nie należy opuszczać deski w trakcie procesu czyszczenia manualnego
W trakcie działania produktu występują sygnały dźwiękowe	Pojawia się krótki sygnał podczas siadania i długi podczas wstawania. Jest również krótki sygnał, gdy urządzenie otrzyma polecenie od użytkownika	Jest to normalne. Można wyłączyć dźwięk. Zobacz „Ustawienia dźwięku”
Funkcja mycia nie działa prawidłowo	Produkt działa inaczej niż zwykle.	Należy wyłączyć urządzenie na minutę, a następnie włączyć je ponownie. Jeżeli urządzenie wciąż nie działa prawidłowo, skontaktować się ze sprzedawcą
Podświetlenie wokół pokrętła miga 2 razy z ciągłym sygnałem dźwiękowym	Temperatura wody z zasilania może być zbyt wysoka	Należy odłączyć zasilanie i dopływ wody, zaprzestać użytkowania produktu i skontaktować się ze sprzedawcą
Podświetlenie wokół pokrętła miga	Może występować problem z produktem	Należy sprawdzić czy zasilanie i dopływ wody działają prawidłowo, odłączyć zasilanie i zrestartować urządzenie. Jeżeli działanie wciąż będzie nieprawidłowe, należy skontaktować się ze sprzedawcą

Utylizacja

- Urządzeń elektrycznych nie wyrzucać razem z odpadami komunalnymi. Korzystać z punktów odbioru takich urządzeń, znajdujących się w okolicy.
- O informacje na temat lokalizacji takich punktów można się zwrócić do miejscowych władz.
- Nieprzemyślane pozbywanie się urządzeń elektrycznych grozi tym, że pod wpływem warunkówatmosferycznych, niebezpieczne substancje mogą przedostać się do wód podziemnych, a stamtąd do łańcucha pokarmowego, bądź na wiele lat skazić miejscową florę i faunę.
- W przypadku wymiany urządzenia na nowe, sprzedawca jest prawnie zobowiązany do nieodpłatnego odbioru starego urządzenia w celu jego utylizacji.

Troubleshooting

Possible problem	Potential cause	Suggested action
The washing can not work	1.The power supply may not be opened	1. Please turn on the power
	2. The water supply may not be opened	2. Please open the inlet water valve or check if there is an uncontrolled water outage
	3. The filter may be blocked	3. Please replace a new filter. It has a service life of approx. half a year
	4. The user may not be seated on the seat	4. Please sit on the seat and adjust siting position
	5. Seat cover may be closed	5. Please open the cover and sit on the seat
	6. CLEAN-ME bidet function might not be used for more than 72 hours	6. If the CLEAN-ME bidet function is not used for more than 72 hours, the system starts the self--cleaning process, which lasts about 3 minutes. The control buttons are invalid during this time. After the process is completed, the functions return to normal.
The nozzle goes back suddenly	1. The washing cycle lasts 3 minutes. The nozzle will stop spraying after 3 minutes, then goes back	1. This is normal and please re-press the „wash" button to start washing again.
	2. There may be some problems with water supply	2. Please check if there is an uncontrolled water outage
	3. Seated sensor may detects that the user left the seat	3. Please adjust your sitting position
	4. Seat cover may be closed	4. Do not put down the cover when it is washing
Low water flow rate	1. The water flow rate may be set at low grades	1. Please increase the flow rate as per „adjusting water flow rate" of operating instructions
	2. The water supply pressure may be too low	2. Please check and ensure the water supply pressure is ≥ 0.07MPa
	3. The filter may be blocked	3. Please replace a new filter. It has a service life of approx. half a year
	4. The nozzle may be blocked	4. Please replace a new nozzle
Low water temperature	1. The water temperature may be set at too low grade	1. Please set the water temperature at higher grades as per „Adjusting temperature" in operating instructions
	2. The temperature of water supply may be too low	2. Please set the water temperature at high grade as per „Adjusting temperature" of operating instruction or decrease flow rate as per „Adjusting water flow rate"
Nozzle comes out slowly	When start washing function, the nozzle will be self- cleaning before coming out, which takes some time	This is normal
The water flows out but the nozzle does not comes out	1. When start washing function, the nozzle will be self-cleaning before coming out. When the washing is over, this process starts again	This is normal
	2. CLEAN-ME bidet function might not be used for more than 72 hours	This is normal. If CLEAN-ME bidet function is not used for more than 72 hours, when the user operates the washing, it will open about 3-minutes length self--cleaning process
Night light is always off	1. May occur in the bright environment	1. If the night light is set in the „smart" mode, the night light is not working in the bright environment
	2. The night light function may be turned off	2. Please open the night light function and adjust the night light mode as per „Light Setting" of operating instructions
Night light is always on	1. May occur in the dark environment	1. When the night light is set at smart mode,the night light will be always on when in the dark environment
	2. There may be something covering the knob	2. Remove the object which may cover the knob
	3. The night light may be set at always on mode	3. Please adjust the night light mode as per „Light Setting" of operating instructions

The nozzle goes back automatically with manual cleaning	1. The nozzle goes back after 5 minutes washing process	1. This is normal
	2. The „stop” button might be pressed	2. The manual cleaning will be stopped if press the knob or press the „stop” button on the remote control
	3. Maybe the seated sensor detects that the seat is closing	3. Please do not put down the seat during the manual cleaning
There are BEEP sounds when the bidet is working	There is a short BEEP when you are sitting down and a long BEEP when you stand up. There is also a short BEEP when the device has received a command from user	This is normal. You can turn off the sound. See „Sound setting”
The budet is not working normally	Maybe there is something abnormal	Please shut off the power and turn on after one minute. If the bidet still cannot work properly, please contact with seller
The light around the knob flash twice with constant BEEP	The water supply temperature may be too high	Please shut off the power and water supply, stop using the product and then contact with seller
The light around the knob keep flashing	There may be something wrong with the product	Please check if the electric power and water supply are normal, cut off the power and restart the product. If the bidet still cannot work, please contact with seller.

Recycling

- Do not dispose of electrical appliances as unsorted municipal waste, use separate collection facilities.
- Contact you local government for information regarding the collection systems available.
- If electrical appliances are disposed of in landfills or dumps, hazardous substances can leak into the groundwater and get into the food chain, damaging yourhealth and well-being.
- When replacing old appliances with new ones, the retailer is legally obligated to take back your old appliance for disposals at least free of charge.

Uwaga!
Jeśli otoczenie ma temperaturę poniżej 0 stopni, prosimy usunąć wodę ze środka miski WC i rur.
W przypadku zamarznięcia, lód może uszkodzić produkt. Zabronione jest wrzucanie przedmiotów takich jak gazety, pieluchy i chusteczki higieniczne, gdyż może to spowodować zablokowanie odpływu. Zabronione jest uderzanie elementów ceramicznych z dużą siłą, może to powodować pęknięcia i nieszczelności produktu.

Caution!
If the environment temperature is below 0 degrees, please remove the water from the inside of toilet bowl and pipes. If it freezes, ice may damage the product. It is forbidden to throw objects such as papers, diapers and tissues, as this may block the drain. It is forbidden to hit ceramic elements with big force, it may cause cracks and leaks of the product.

Uwaga!
Używanie mocnych środków chemicznych oraz twardych szczotek do czyszczenia deski może spowodować jej uszkodzenie. Bezpośrednie eksponowanie deski na działanie światła słonecznego przez dłuższy okres czasu może spowodować trwałe zmiany w kolorze deski. Prosimy nie zamykać deski z użyciem siły, może to doprowadzić do uszkodzenia mechanizmu wolno-opadającego.

Caution!
Please do not clean the seat or cover with strong chemical cleaners or rigid brushes. (to avoid harming the seat & cover). Please do not expose the seat or cover direct sunlight for too long.Avoid any direct strong light or high temperature. (to avoid making seat & cover fade). Please do not close the seat or cover forcibly to extend the soft-close function lifespan.

Czyszczenie i konserwacja

- Czyść powierzchnię za pomocą miękkiej wilgotnej szmatki
- Nie używaj detergentów rysujących powierzchnię
- Nie stawaj na pokrywie oraz obręczy deski

Maintenance

- Wipe the toilet seat and ceramics with soft wet cloth
- Do not use detergents that may scratch the surface
- Do not stand on the cover seat neither the ceramics rim

Ogólne Warunki Gwarancji dostępne na stronie internetowej pod adresem:
https://www.excellent.com.pl/gwarancja

Excellent SA
32-003 Podłęże 662

Tel.: 12 657 18 87
e-mail: lazienki@excellent.com.pl

www.excellent.com.pl